Carrelli industriali

ME 425 ac
ME 430 ac

MANITOU

CARATTERISTICHE TECNICHE

Caratteristiche	1.1	Costruttore
	1.2	Modello
	1.3	Trazione : elettrica, diesel, benzina, GPL
	1.4	Guida : Manuale, da terra, a bordo in piedi, a bordo seduto
	1.5	Portata nominale
	1.6	Baricentro del carico
	1.8	Distanza del carico : piano forche dall'asse ruote anteriore
	1.9	Interasse
Pesi	2.1	Peso (compresa batteria nei carrelli elettrici)
	2.2	Carico su asse ant. con carico
	2.2.1	Carico su asse ant. senza carico
	2.3	Carico su asse post. con carico
	2.3.1	Carico su asse post. senza carico
Gomme, Telaio	3.1	Gommatura : V=cushion, L=pneumatiche, SE superelastiche
	3.2	Gomme Dimensioni anteriori V / L / SE
	3.3	Gomme Dimensioni posteriori V / L / SE
	3.5	Numero ruote anteriori (x=ruote motrici)
	3.5.1	Numero ruote posteriori (x=ruote motrici)
	3.6	Carreggiata Centro ruote ant.
	3.7	Carreggiata Centro ruote post.
Dimensioni	4.1	Inclinazione montante avanti
	4.1.1	Inclinazione montante indietro
	4.2	Altezza a montante abbassato
	4.3	Alzata libera
	4.4	Alzata standard
	4.5	Altezza a montante sollevato
	4.7	Altezza alla protezione conducente
	4.12	Altezza gancio traino
	4.19	Lunghezza totale
	4.20	Lunghezza incluso spessore forche
	4.21	Larghezza totale
	4.22	Dimensioni forche standard (spess.)
	4.22.1	Dimensioni forche standard (largh.)
	4.22.2	Dimensioni forche standard (lungh.)
	4.23	Piastra porta forche (DIN 15173)
	4.24	Larghezza piastra portaforche
	4.31	Altezza libera dal suolo con carico a metà interasse
	4.32	Altezza libera dal suolo con carico al punto più basso
	4.33	Corridoio di lavoro. Pallets 1000 x 1200 trasversale
	4.34	Corridoio di lavoro. Pallets 800 x 1200 longitudinale
	4.35	Raggio di curva
	4.36	Minimo raggio di curvatura
Prestazioni	5.1	Velocità in piano con carico
	5.1.1	Velocità in piano senza carico
	5.2	Velocità di sollevamento con carico
	5.2.1	Velocità di sollevamento senza carico
	5.3	Velocità di discesa con carico
	5.3.1	Velocità di discesa senza carico
	5.5	Sforzo traino continuo al gancio con carico
	5.5.1	Sforzo traino continuo al gancio senza carico
	5.7	Pendenza superabile con carico
	5.7.1	Pendenza superabile senza carico
	5.9	Accelerazione con carico (0-15m)
	5.9.1	Accelerazione senza carico (0-15m)
	5.10	Freno servizio, a pedale mecc., idraul., elettrico
Azionamento	6.1	Potenza motore di trazione
	6.2	Potenza motore di sollevamento
	6.4	Batteria tensione / capacità
Varie	8.1	Comando traslazione
	8.2	Pressione di lavoro max per dispositivi
	8.3	Portata olio per attrezzature

	MANITOU	MANITOU
	ME 425	ME 430
	Elettrica	Elettrica
	Seduto	Seduto
Q (t)	2,5	3
c (mm)	500	500
x (mm)	455	475
y (mm)	1485	1625
kg	4285	5400
kg	5925	7365
kg	1915	2455
kg	860	1035
kg	2370	2945
	SE	SE
" o mm	23x9 - 10	23x9 - 10
" o mm	18x7 - 8	18x7 - 8
	2x	2x
	2	2
b10 (mm)	1058	1058
b11 (mm)	960	960
α (°)	5	5
β (°)	10	10
h1 (mm)	2186	2186
h2 (mm)	140	145
h3 (mm)	3300	3300
h4 (mm)	4356	4452
h6 (mm)	2165	2165
h10 (mm)	250	255
l1 (mm)	3395	3560
l2 (mm)	2325	2490
b1 (mm)	1265	1260
s (mm)	40	45
e (mm)	130	130
l (mm)	1070	1070
	FEM 2A	FEM 3A
b3 (mm)	1060	1060
m1 (mm)	98	102
m2 (mm)	120	125
Ast (mm)	3911	4071
Ast (mm)	4010	4170
Wa (mm)	2090	2230
b13 (mm)	45	45
km/h	14	14
km/h	14	14
m/s	0,24	0,25
m/s	0,24	0,4
m/s	0,44	-
m/s	0,36	-
N	-	-
N	-	-
%	15	13
%	25	14
s	-	-
s	-	-
	a tamburi	a tamburi
kW	10,5	10,6
kW	11	12,8
V / Ah	48 / 700	80 / 560
	elettronico	elettronico
bar	175	175
L / min	65	65

ME 432
MANITOU

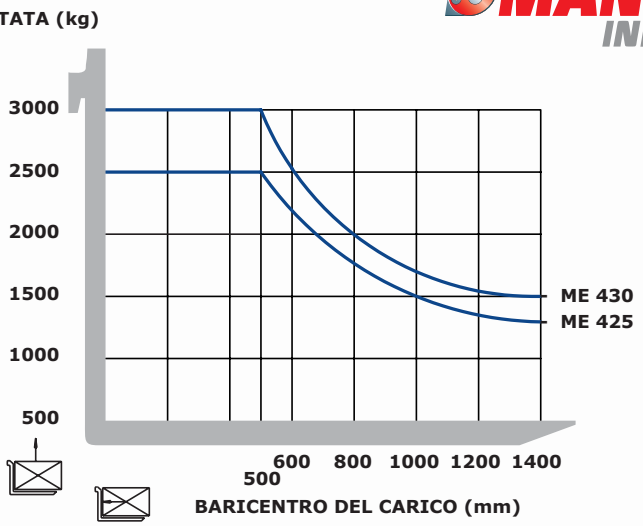
PORTATA (kg)
3000
2500
2000
1500
1000
500
ME 430
ME 425
500
600
800
1000
1200
1400
BARICENTRO DEL CARICO (mm)

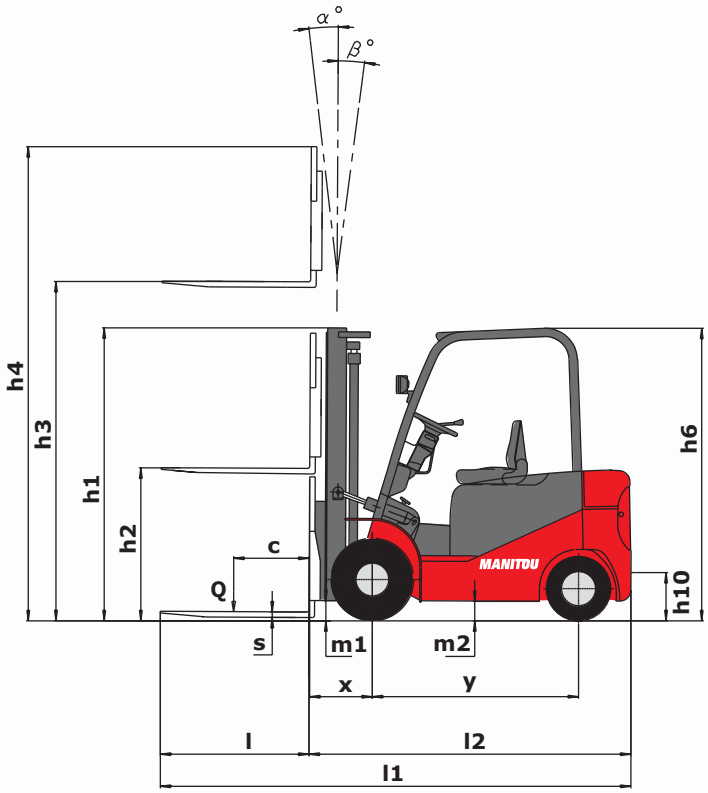
α °
β °
h4
h3
h1
h2
c
Q
s
m1
m2
x
y
l
l2
l1
h6
h10
MANITOU

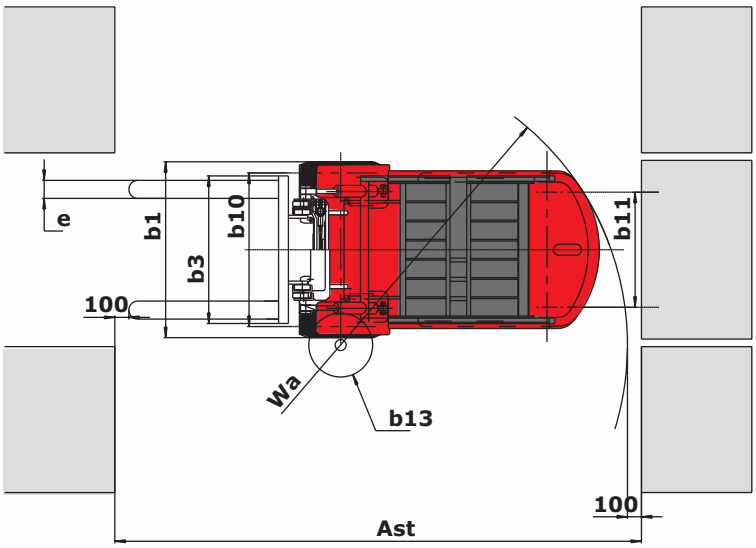
e
b1
b10
b3
100
Wa
b13
b11
100
Ast

TABELLA INGOMBRO MONTANTI

2,5 t	Altezza di sollevamento	Altezza sollevamento libero	Altezza del montante in posizione			Inclinazione		Portata a massima altezza (kg) Baricentro a 500 mm
	h3	h2	Chiuso h1	Sfilato con reggicarico h4	Sfilato senza reggicarico h'4	ANT.	POST.	2,5 t
Duplex Visibilità Totale	3300	140	2186	4356	-	5°	10°	2500
	3600	140	2336	4656	-	5°	10°	2500
	4000	140	2586	5056	-	5°	10°	2500
Duplex con Alzata Libera	3300	1465	2150	4356	3985	5°	10°	2500
Triplex con Alzata Libera	4500	1387	2096	5556	5219	5°	6°	2230
	5000	1552	2261	6056	5719	5°	6°	1860
	5500	1717	2426	6556	6219	3°	6°	1430
	6000	1932	2641	7056	6719	3°	6°	1220

3 t	Altezza di sollevamento	Altezza sollevamento libero	Altezza sollevamento libero			Inclinazione		Portata a massima altezza (kg) Baricentro a 500 mm
	h3	h2	Chiuso h1	Sfilato con reggicarico h4	Sfilato senza reggicarico h'4	ANT.	POST.	3 t
Duplex Visibilità Totale	3300	145	2186	4452	-	5°	10°	3000
	3600	145	2336	4752	-	5°	10°	3000
	4000	145	2586	5152	-	5°	10°	3000
Duplex con Alzata Libera	3300	1449	2186	4452	4047	5°	10°	3000
Triplex con Alzata Libera	4500	1348	2121	5652	5283	5°	6°	2720
	5000	1514	2287	6152	5783	5°	6°	2160
	5500	1678	2451	6652	6283	3°	6°	1850
	6000	1844	2617	7152	6783	3°	6°	1680

MANITOU Industry
Un'offerta completa al vostro servizio

MANILEC

Una gamma completa per la movimentazione interna

Gamma elettrici 3 ruote e 4 ruote

Carrelli elevatori da 1,5t a 3t

Gamma termici

Carrelli elevatori da 1,5t a 7t

AZIENDA CON SISTEMA DI GESTIONE PER LA QUALTÀ CERTIFICATO DA DNV
= UNI EN ISO 9001:2000 =

Le specifiche riportate non impegnano il costruttore e possono essere modificate senza preavviso.
Le attrezzature presentate in questa brochure possono essere di serie, con optional o non disponibili secondo le versioni.

MANITOU COSTRUZIONI INDUSTRIALI Srl
Via Cristoforo Colombo 2 - Località Cavazzona
41013 CASTELFRANCO EMILIA (MO)
Tel 059.959811 - Fax 059.959850
www.manitou.com

700361IT

MANITOU